PORTILLO MANUAL

UTAH

Portillo batiente mecánico manual modelo Utah en acero inoxidable con apertura por empuje y cierre automático por gravedad. Ideal para piscinas, puntos de venta, complejos deportivos, centros comerciales, salidas de seguridad,...

Se pueden instalar dos accesos opuesto para definir un amplio paso monodireccional.

APERTURAS :

- Apertura de izquierda.
- Apertura de derecha.

Medidas:

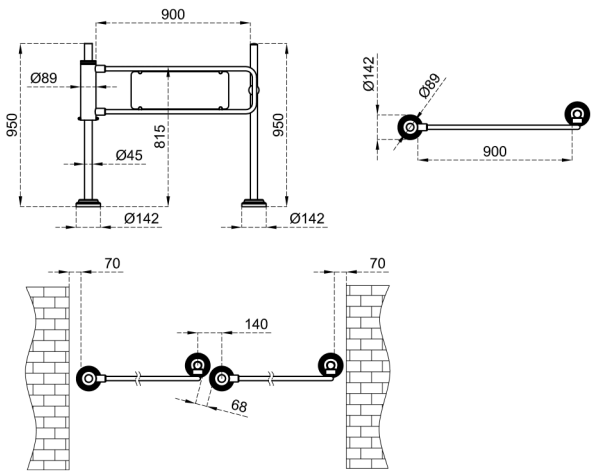

ADO, SA. se reserva el derecho a modificar las especificaciones de los productos sin previo aviso.

MÁS INFORMACIÓN EN: www.adosa.es | ado@adosa.es

Oficina, Fábrica y Almacén logístico: c/ Acer 37-43 Pol. Ind. Les Guixeres - 08915 Badalona. - **Tel. 93.456 03 03** (8 lín.)
Oficina zona centro: Pso. Castellana, 141 Plt. 20 - Edificio Cuzco IV - 28046 Madrid. - **Tel. 91 577 90 95**
Exposición y Ventas: c/ Indústria 173 bajos - 08025 Barcelona. - **Tel. 93 456 03 02**
Almacén logístico: Camí del crist . Pol. ind. 2 parcela 5. 08340 Vilassar de Mar. - **Tel. 93 395 79 17**