PAPELERA URBANA
SEMICIRCU *(HIERRO)*

Ref. PAPEHIERSEMI

Papelera urbana modelo Semicircu de hierro construida con chapa microperforada y tubos redondos con placa inferior para montar con tacos metálicos al suelo.

Sistema de vaciado basculante.

ACABADOS ESTÁNDAR:
Lacado gris. . . . . **Ref. PAPEHIERSEMI**
Imitación corten . . . . .**Ref. PAPEHIERSEMIIC**

OPCIONAL:
- Personalización con grabado de logo microperforado.
- Tornillería taco del 11. **Ref. T11L**

CENICERO LILLA:

CLILLALG01

CLILLAG01

CLILLA01

MEDIDAS:

Anchura: 220 mm.
Altura vista / total: 875 mm.
Longitud: 420 mm.
Capacidad: 33 litros.

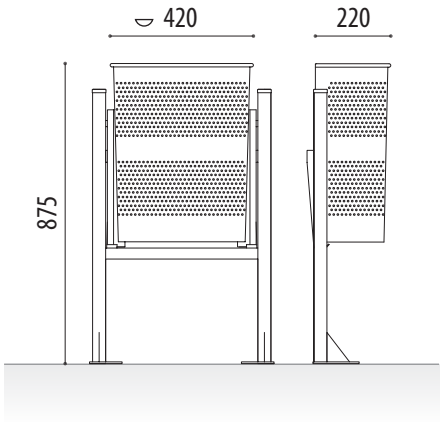

ADO, SA. se reserva el derecho a modificar las especificaciones de los productos sin previo aviso.

PAPELERA URBANA

SEMICIRCU *(ACERO INOXIDABLE)*

Ref. PAPEINOXSEMI

Papelera urbana modelo Semicircu de acero inoxidable construida con chapa microperforada y tubos redondos con placa inferior para montar con tacos metálicos al suelo.

Sistema de vaciado basculante.

ACABADOS ESTÁNDAR:
Acero inoxidable . . . . . **Ref. PAPEINOXSEMI**

OPCIONAL:
- Personalización con grabado de logo microperforado.
- Tornillería taco del 11. **Ref. T11L**

MEDIDAS:

Anchura: 220 mm.
Altura vista / total: 875 mm.
Longitud: 420 mm.
Capacidad: 33 litros.

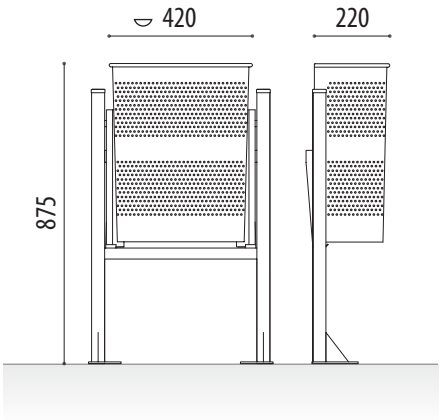

CENICERO LILLA:

CLILLALG01

CLILLAG01

CLILLA01

ADO, SA. se reserva el derecho a modificar las especificaciones de los productos sin previo aviso.

MÁS INFORMACIÓN EN: www.adosa.es | ado@adosa.es

Oficina, Fábrica y Almacén logístico: c/ Acer 37- 43 Pol. Ind. Les Guixeres - 08915 Badalona. - **Tel. 93 456 03 03** (8 lín.)
Oficina zona centro: Pso. Castellana, 141 Plt. 20 - Edificio Cuzco IV - 28046 Madrid. - **Tel. 91 577 90 95**
Exposición y Ventas: c/ Indústria 173 bajos - 08025 Barcelona. - **Tel. 93 456 03 02**
Almacén logístico: Camí del crist. Pol. ind. 2 parcela 5 - 08340 Vilassar de Mar. - **Tel. 93 395 79 17**