PILONA FIJA

SEMIESFERA HORMIGÓN

Ref. PHORMIGONSEMICL

Pilona modelo Semiesfera construida en **hormigón** prefabricado.

ACABADOS ESTÁNDAR:

Hormigón..... **Ref. PHORMIGONSEMI**
Cemento liso .... **Ref. PHORMIGONSEMICL**
Cem. blanco liso . .**Ref. PHORMIGONSEMIBL**

INSTALACIÓN:

Instalación mediante trabajos de albañilería.

MEDIDAS:

Diámetro: ø 300 mm.
Altura vista: 150 mm.

Otras medidas a consultar.

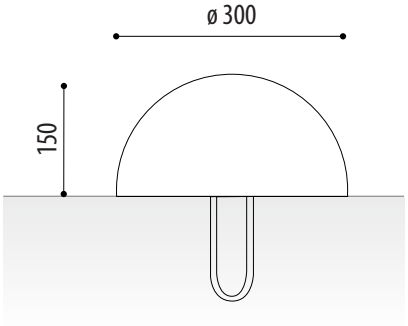

ADO, SA. se reserva el derecho a modificar las especificaciones de los productos sin previo aviso.

MÁS INFORMACIÓN EN: www.adosa.es | ado@adosa.es

Oficina, Fábrica y Almacén logístico: c/ Acer 37-43 Pol. Ind. Les Guixeres - 08915 Badalona. - **Tel. 93 456 03 03** (8 lín.)
Oficina zona centro: Pso. Castellana, 141 Plt. 20 - Edificio Cuzco IV - 28046 Madrid. - **Tel. 91 577 90 95**
Exposición y Ventas: c/ Indústria 173 bajos - 08025 Barcelona. - **Tel. 93 456 03 02**
Almacén logístico: Camí del crist. Pol. ind. 2 parcela 5. 08340 Vilassar de Mar. - **Tel. 93 395 79 17**