CONO VIAL DE PVC

ANETO *(280x450 mm.)*

Ref. CP01

Cono vial de señalización modelo Aneto de 280x450 mm. construido en un cuerpo de PVC.

COLORES ESTÁNDAR:

Naranja..... **Ref. CP01**

Azul..... **Ref. CP01A**

OPCIONAL:

- Personalización con logo o texto identificativo sobre la reflectancia o directamente sobre el cono.

MEDIDAS:

Altura: 450 mm.
Anchura base: 280 mm.
Peso: 1,3 Kg.

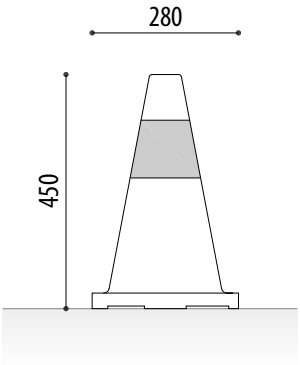

ADO, SA. se reserva el derecho a modificar las especificaciones de los productos sin previo aviso.

www.adosa.es **93 456 03 03 / 91 577 90 95** ado@adosa.es

CONO VIAL DE PVC

ANETO *(360x700 mm.)*

Ref. CP02

Cono vial de señalización modelo Aneto de 360x700 mm. construido en un cuerpo de PVC.

COLORES ESTÁNDAR:

Naranja..... **Ref. CP02**

OPCIONAL:

- Personalización con logo o texto identificativo sobre la reflectancia o directamente sobre el cono.

MEDIDAS:

Altura: 700 mm.
Anchura base: 360 mm.
Peso: 2,5 Kg.

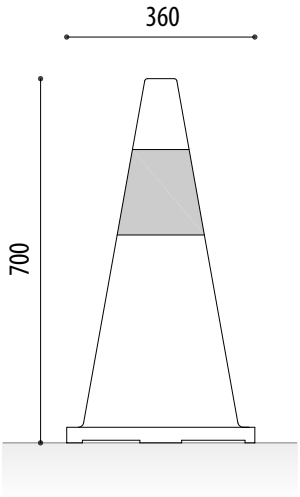

ADO, SA. se reserva el derecho a modificar las especificaciones de los productos sin previo aviso.

CONO VIAL DE PVC

ANETO DT *(360x700 mm.)*

Ref. CP02DT

Cono vial de señalización modelo Aneto con doble tira reflectante (mayor visibilidad) de 360x700 mm. construido en un cuerpo de PVC.

COLORES ESTÁNDAR:

Naranja..... **Ref. CP02DT**

OPCIONAL:

- Personalización con logo o texto identificativo sobre la reflectancia o directamente sobre el cono.

MEDIDAS:

Altura: 700 mm.
Anchura base: 360 mm.
Peso: 2,5 Kg.

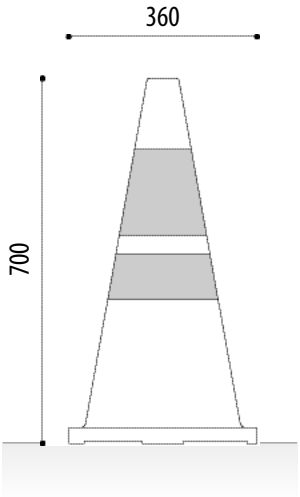

ADO, SA. se reserva el derecho a modificar las especificaciones de los productos sin previo aviso.

MÁS INFORMACIÓN EN: www.adosa.es | ado@adosa.es

Oficina, Fábrica y Almacén logístico: c/ Acer 37- 43 Pol. Ind. Les Guixeres - 08915 Badalona. - **Tel. 93 456 03 03** (8 lín.)
Oficina zona centro: Pso. Castellana, 141 Plt. 20 - Edificio Cuzco IV - 28046 Madrid. - **Tel. 91 577 90 95**
Exposición y Ventas: c/ Indústria 173 bajos - 08025 Barcelona. - **Tel. 93 456 03 02**
Almacén logístico: Camí del crist. Pol. ind. 2 parcela 5 - 08340 Vilassar de Mar. - **Tel. 93 395 79 17**